Progettista Meccanico Solidworks

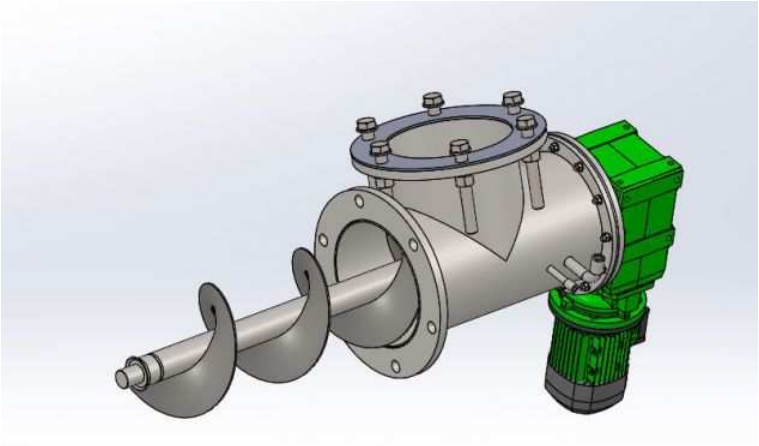

Luogo **Piemonte, Torino**
https://www.annuncici.it/x-174884-z

Salve, sono un Progettista Meccanico freelance, vivo a Torino ed ho 49 anni. Disponibile nella progettazione di banchi di collaudo, banchi di montaggio, meccanica generale ed ho avuto un'esperienza di progettazione di macinacaffè professionali di fascia alta.
Utilizzo Solidworks dal mio domicilio. Possibilità di ritenuta d'acconto e a breve partita iva.
Chi interessato può contattarmi via mail.

Grazie. Chiudi

Progettista Meccanico Solidworks
https://www.annuncici.it/x-174884-z
Progettista Meccanico Solidworks
https://www.annuncici.it/x-174884-z
Progettista Meccanico Solidworks
https://www.annuncici.it/x-174884-z
Progettista Meccanico Solidworks
https://www.annuncici.it/x-174884-z
Progettista Meccanico Solidworks
https://www.annuncici.it/x-174884-z
Progettista Meccanico Solidworks
https://www.annuncici.it/x-174884-z
Progettista Meccanico Solidworks
https://www.annuncici.it/x-174884-z
Progettista Meccanico Solidworks
https://www.annuncici.it/x-174884-z
Progettista Meccanico Solidworks
https://www.annuncici.it/x-174884-z