Staffa tv Meliconi stile t200 ed accessori (15 EUR)

Luogo **Toscana, Poggio a Caiano**
https://www.annuncici.it/x-498418-z

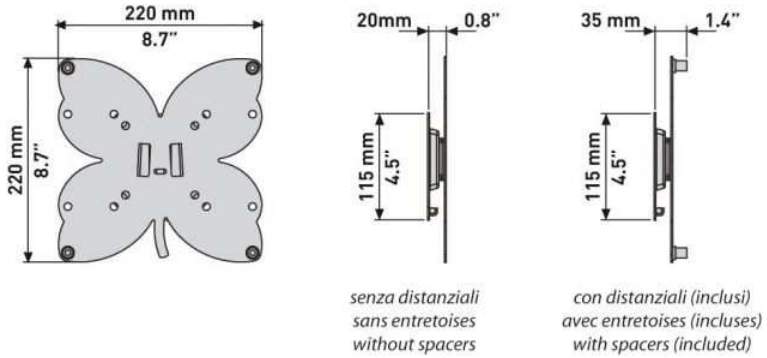

Staffa TV MELICONI Stile T200 compreso di sistema copri cavi e ripiano per decoder/lettore DVD. Per televisori da 26" a 40" supporta fino a 30 kg. di peso. Attacchi VESA 100-200. Lunghezza totale cm. 147. Possibilità di spedizione a carico acquirente. Chiudi

Tel: 3471603955

Staffa tv Meliconi stile t200 ed accessori https://www.annuncici.it/x-498418-z
Staffa tv Meliconi stile t200 ed accessori https://www.annuncici.it/x-498418-z
Staffa tv Meliconi stile t200 ed accessori https://www.annuncici.it/x-498418-z
Staffa tv Meliconi stile t200 ed accessori https://www.annuncici.it/x-498418-z
Staffa tv Meliconi stile t200 ed accessori https://www.annuncici.it/x-498418-z
Staffa tv Meliconi stile t200 ed accessori https://www.annuncici.it/x-498418-z
Staffa tv Meliconi stile t200 ed accessori https://www.annuncici.it/x-498418-z
Staffa tv Meliconi stile t200 ed accessori https://www.annuncici.it/x-498418-z
Staffa tv Meliconi stile t200 ed accessori https://www.annuncici.it/x-498418-z
Staffa tv Meliconi stile t200 ed accessori https://www.annuncici.it/x-498418-z
Staffa tv Meliconi stile t200 ed accessori https://www.annuncici.it/x-498418-z