Elettricista

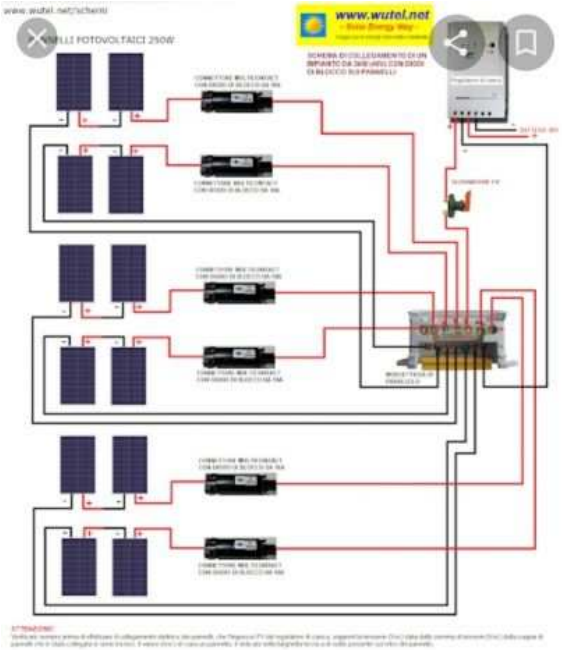

Luogo **Emilia-Romagna, Parma**
https://www.annuncici.it/x-70517-z

Eseguo lavori elettrici a domicilio ...prezzi modici

https://www.annuncici.it/x-70517-z
Elettricista
https://www.annuncici.it/x-70517-z
Elettricista
https://www.annuncici.it/x-70517-z
Elettricista
https://www.annuncici.it/x-70517-z
Elettricista
https://www.annuncici.it/x-70517-z
Elettricista
https://www.annuncici.it/x-70517-z
Elettricista
https://www.annuncici.it/x-70517-z
Elettricista
https://www.annuncici.it/x-70517-z
Elettricista
https://www.annuncici.it/x-70517-z
Elettricista